intelbras

Manual do usuário

Conex 3000 RJ45 CAT5e
Conex 3000 RJ45 CAT6

intelbras

Conex 3000 RJ45 CAT5e
Conex 3000 RJ45 CAT6

Conectores para sistema de segurança CFTV

Parabéns, você acaba de adquirir um produto com a qualidade e segurança Intelbras.

Cuidados e segurança

Orientações gerais

» **Leia o manual do usuário:** todas as instruções de segurança e operação devem ser lidas antes de se iniciarem as operações com o aparelho e devem ser mantidas para referências futuras.

» **Segurança no transporte:** grandes pressões ou vibrações violentas não são permitidas durante o transporte, armazenagem ou instalação.

» **Segurança elétrica:** toda instalação e operação devem estar conforme as normas de segurança elétrica local. Nós não assumimos nenhuma obrigação ou responsabilidade por incêndios ou choques elétricos causados por manuseio e instalações inapropriadas.

» **Instalação:** os conectores devem ser instalados em local protegido contra exposição a substâncias inflamáveis, explosivas ou corrosivas. Quando instalados em ambientes externos, os conectores devem estar devidamente protegidos. Caso sejam instalados sobre uma superfície metálica, isole-os de maneira que não tenham contato direto com o metal.

» **Conexões:** não faça conexões não recomendadas pelo fabricante, pois há risco de incêndios, choque elétrico ou ferimentos.

» **Atenda às advertências:** siga todas as instruções indicadas no manual.

» **LGPD - Lei Geral de Proteção de Dados Pessoais:** a Intelbras não acessa, transfere, capta, nem realiza qualquer outro tipo de tratamento de dados pessoais a partir deste produto

» Após sua vida útil, o produto deve ser entregue a uma assistência técnica autorizada da Intelbras ou realizar diretamente a destinação final ambientalmente adequada evitando impactos ambientais e a saúde. Caso prefira, a pilha/bateria assim como demais eletrônicos da marca Intelbras sem uso, pode ser descartado em qualquer ponto de coleta da Green Eletron (gestora de resíduos eletroeletrônicos a qual somos associados). Em caso de dúvida sobre o processo de logística reversa, entre em contato conosco pelos telefones (48) 2106-0006 ou 0800 704 2767 (de segunda a sexta-feira das 08 ás 20h e aos sábados das 08 ás 18h) ou através do e-mail suporte@intelbras.com.br.

Índice

1. Especificações técnicas 5

2. Produto 5

2.1. Dimensões do produto 5

3. Instalação 6

3.1. Conex 3000 RJ45 CAT5e e Conex 3000 RJ45 CAT6 6

Termo de garantia 9

1. Especificações técnicas

	CONEX 3000 RJ45 CAT5e	CONEX 3000 RJ45 CAT6
Especificações técnicas		
Compatibilidade	Cabo sólido 24 AWG ~ 26 AWG	
Quantidade de ciclos de inserção	750 ciclos	
Características mecânicas		
Dimensões (L × A × P)	11,7 × 8 × 22,4 mm	11,7 × 8 × 22,4 mm
Peso	1g por conector	
Cor	Transparente	
Local de instalação	Interno[1]	
Fixação do cabo	Crimpagem	
Tipo de embalagem	Individual com 10 peças	
Características ambientais		
Temperatura de operação	-25 °C a 55 °C	
Temperatura de armazenamento	-10 °C a 40 °C	

[1] *Para instalações em ambiente externo deve-se isolar os conectores de contato com água. Recomenda-se a utilização de caixa de proteção Intelbras.*

2. Produto

2.1. Dimensões do produto

Conex 3000 RJ45 CAT5e

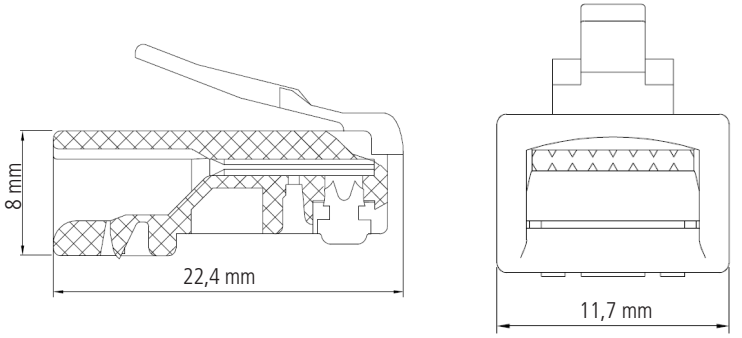

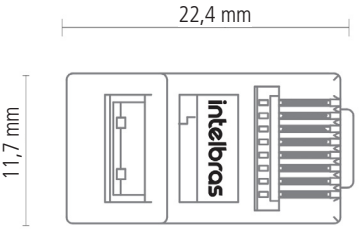

Conex 3000 RJ45 CAT6

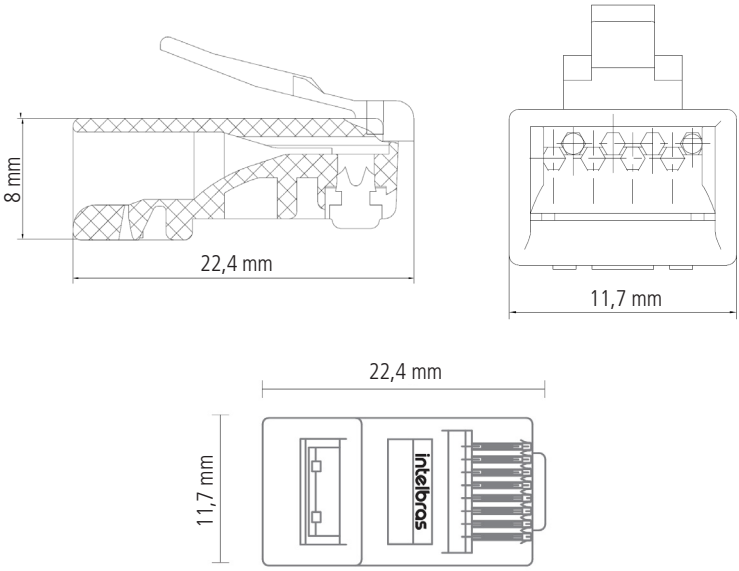

3. Instalação

3.1. Conex 3000 RJ45 CAT5e e Conex 3000 RJ45 CAT6

Materiais necessários

» Alicate de crimpagem;
» Conector Conex RJ45 CAT5e ou Conector Conex RJ45 CAT6
» Cabo de rede

Crimpagem dos cabos

1. Utilize o alicate de crimpagem para retirar a capa externa do cabo de rede e deixe uma sobra dos fios condutores para organizar o padrão dos fios e encaixar no conector.

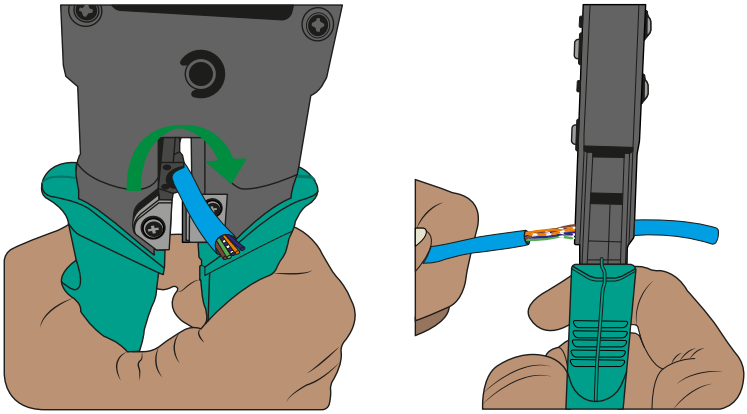

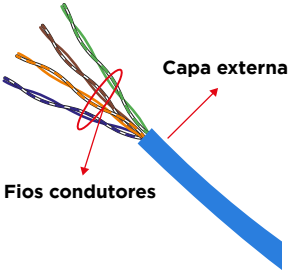

2. Neste manual utilizaremos o padrão EIA 568A, porém existem dois padrões para a ordenar os fios dentro dos conectores, o EIA 568A e o EIA 568B, a ordem de cada um dos padrões pode ser conferida na figura abaixo:

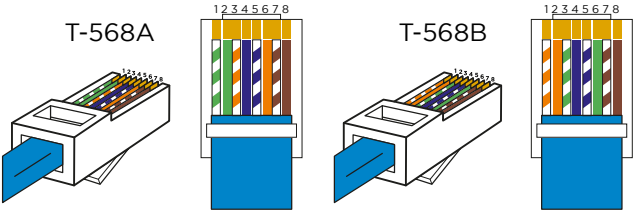

3. Após escolher o padrão que irá utilizar, organize os fios condutores e corte de forma alinhada, para que nenhum deles fique maior que o outro.

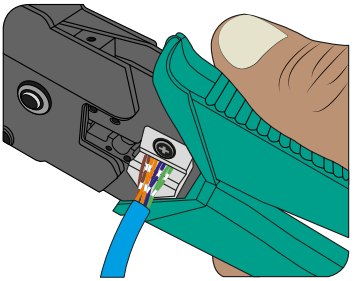

A capa externa do cabo deve ficar dentro do conector Conex 3000 RJ45 CAT5e ou Conex 3000 RJ45 CAT6, quase até a metade do conector. Se não ficar posicionado da forma correta, corte mais a os fios condutores para diminuí-los e ficar com a capa dentro do conector, não se esqueça de ajustar o padrão novamente. Verifique as figuras abaixo que exemplificam a forma correta e incorreta:

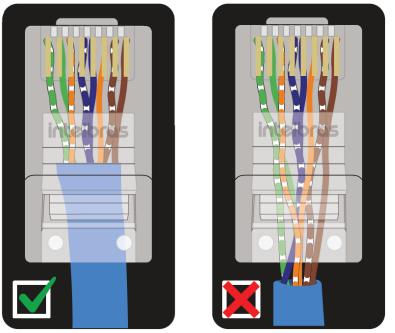

4. Após ter se certificado que os fios condutores estão posicionados de forma correta e estão chegando até o final do conector, utilize o alicate de crimpagem e insira o conector no compartimento de crimpar o cabo. Ao posicionar o conector pressione com força o alicate para que as travas sejam pressionadas e fixem nos fios condutores, conforme imagem abaixo:

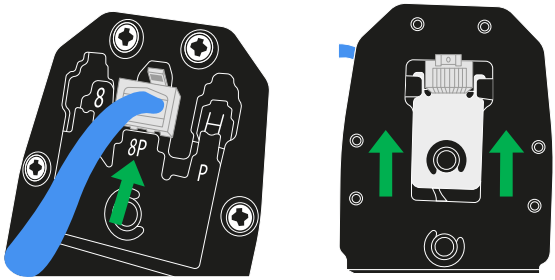

5. Após finalizar uma ponta do cabo, faça o mesmo procedimento para a outra ponta.
6. Para confirmar se a crimpagem foi feita de forma correta, utilize um testador de cabos UTP e veja se todos os fios condutores estão passando sinal, conforme imagem abaixo:

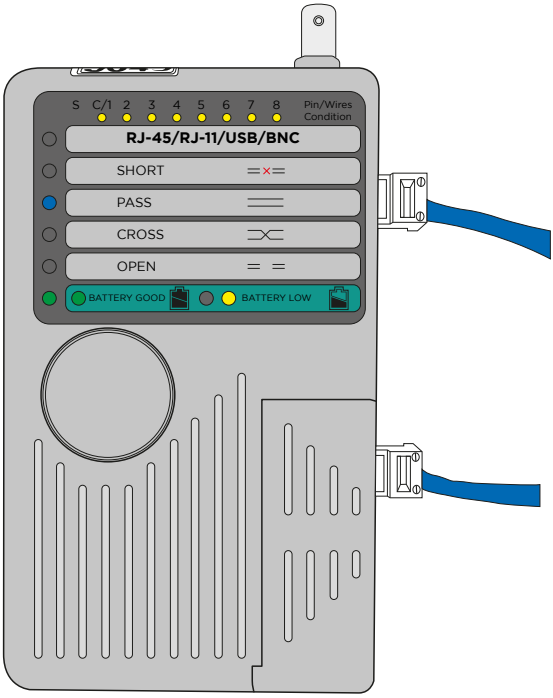

Termo de garantia

Fica expresso que esta garantia contratual é conferida mediante as seguintes condições:

Nome do cliente:

Assinatura do cliente:

Nº da nota fiscal:

Data da compra:

Modelo: Nº de série:

Revendedor:

---

1. Todas as partes, peças e componentes do produto são garantidos contra eventuais vícios de fabricação, que porventura venham a apresentar, pelo prazo de 1 (um) ano – sendo este de 90 (noventa) dias de garantia legal e 9 (nove) meses de garantia contratual –, contado a partir da data da compra do produto pelo Senhor Consumidor, conforme consta na nota fiscal de compra do produto, que é parte integrante deste Termo em todo o território nacional. Esta garantia contratual compreende a troca gratuita de partes, peças e componentes que apresentarem vício de fabricação, incluindo as despesas com a mão de obra utilizada nesse reparo. Caso não seja constatado vício de fabricação, e sim vício(s) proveniente(s) de uso inadequado, o Senhor Consumidor arcará com essas despesas.
2. A instalação do produto deve ser feita de acordo com o Manual do Produto e/ou Guia de Instalação. Caso seu produto necessite a instalação e configuração por um técnico capacitado, procure um profissional idôneo e especializado, sendo que os custos desses serviços não estão inclusos no valor do produto.
3. Constatado o vício, o Senhor Consumidor deverá imediatamente comunicar-se com o Serviço Autorizado mais próximo que conste na relação oferecida pelo fabricante – somente estes estão autorizados a examinar e sanar o defeito durante o prazo de garantia aqui previsto. Se isso não for respeitado, esta garantia perderá sua validade, pois estará caracterizada a violação do produto.
4. Na eventualidade de o Senhor Consumidor solicitar atendimento domiciliar, deverá encaminhar-se ao Serviço Autorizado mais próximo para consulta da taxa de visita técnica. Caso seja constatada a necessidade da retirada do produto, as despesas decorrentes, como as de transporte e segurança de ida e volta do produto, ficam sob a responsabilidade do Senhor Consumidor.
5. A garantia perderá totalmente sua validade na ocorrência de quaisquer das hipóteses a seguir: a) se o vício não for de fabricação, mas sim causado pelo Senhor Consumidor ou por terceiros estranhos ao fabricante; b) se os danos ao produto forem oriundos de acidentes, sinistros, agentes da natureza (raios, inundações, desabamentos, etc.), umidade, tensão na rede elétrica (sobretensão provocada por acidentes ou flutuações excessivas na rede), instalação/uso em desacordo com o manual do usuário ou decorrentes do desgaste natural das partes, peças e componentes; c) se o produto tiver sofrido influência de natureza química, eletromagnética, elétrica ou animal (insetos, etc.); d) se o número de série do produto tiver sido adulterado ou rasurado; e) se o aparelho tiver sido violado.
6. Esta garantia não cobre perda de dados, portanto, recomenda-se, se for o caso do produto, que o Consumidor faça uma cópia de segurança regularmente dos dados que constam no produto.
7. A Intelbras não se responsabiliza pela instalação deste produto, e também por eventuais tentativas de fraudes e/ou sabotagens em seus produtos. Mantenha as atualizações do software e aplicativos utilizados em dia, se for o caso, assim como as proteções de rede necessárias para proteção contra invasões (hackers). O equipamento é garantido contra vícios dentro das suas condições normais de uso, sendo importante que se tenha ciência de que, por ser um equipamento eletrônico, não está livre de fraudes e burlas que possam interferir no seu correto funcionamento.

Sendo estas as condições deste Termo de Garantia complementar, a Intelbras S/A se reserva o direito de alterar as características gerais, técnicas e estéticas de seus produtos sem aviso prévio.

Todas as imagens deste manual são ilustrativas.

intelbras

fale com a gente

Suporte a clientes: (48) 2106 0006
Fórum: forum.intelbras.com.br
Suporte via chat: chat.intelbras.com.br
Suporte via e-mail: suporte@intelbras.com.br
SAC: 0800 7042767
Onde comprar? Quem instala?: 0800 7245115

Produzido por: Intelbras S/A – Indústria de Telecomunicação Eletrônica Brasileira
Rodovia SC 281, km 4,5 – Sertão do Maruim – São José/SC – 88122-001
CNPJ 82.901.000/0014-41 – www.intelbras.com.br

01.23
Indústria brasileira
Manual impresso na China