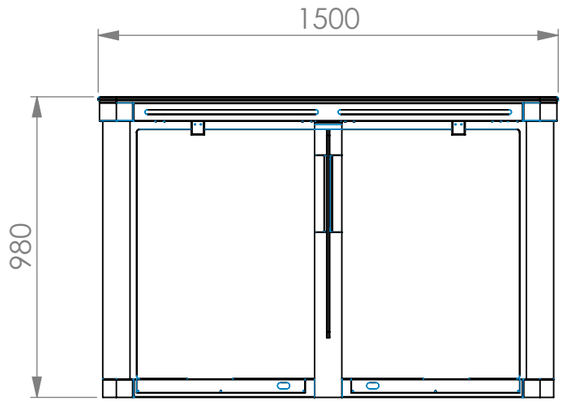

GATE 9000 L

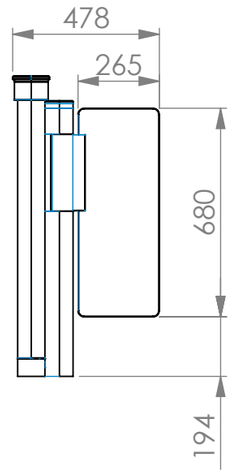

GATE 9000 C

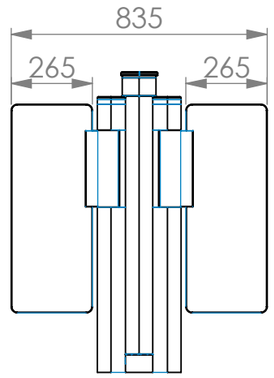

GATE 9000 L PNE

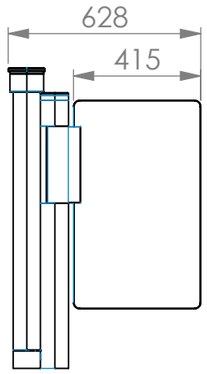

GATE 9000 C PNE

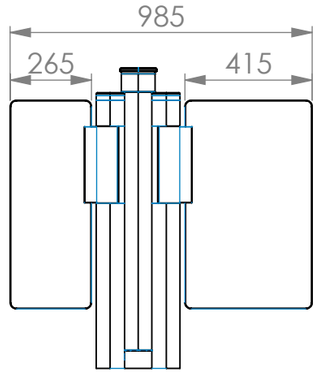

3 VÃOS GATE 9000

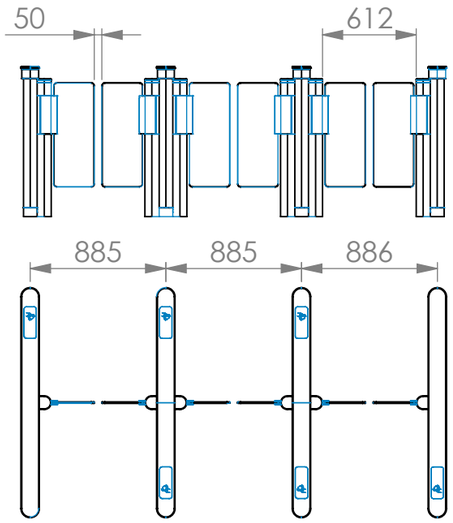

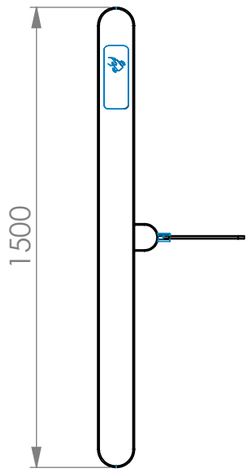

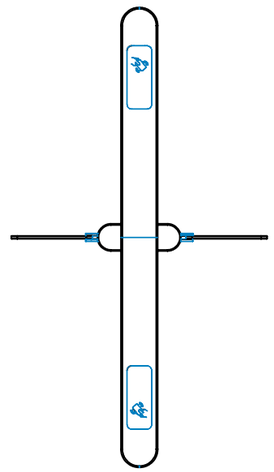

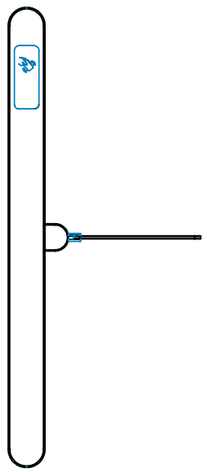

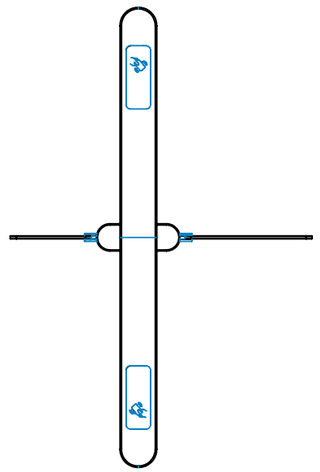
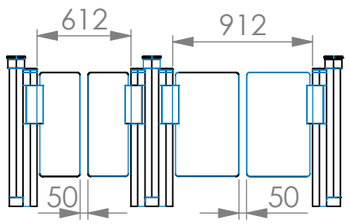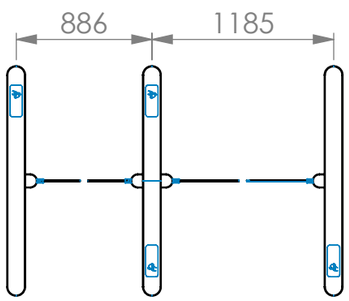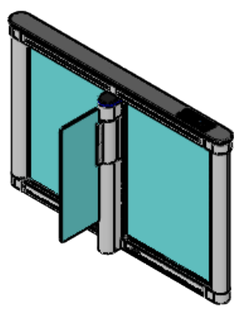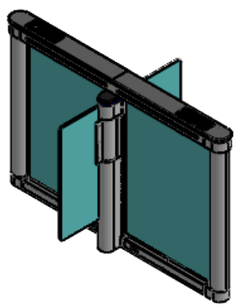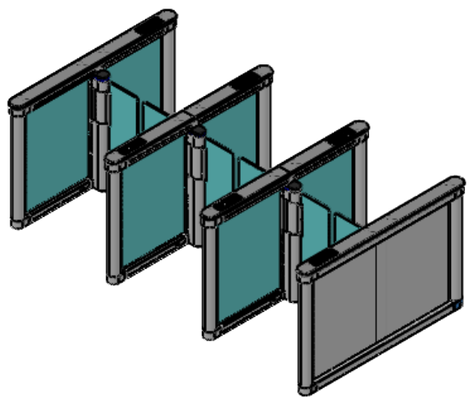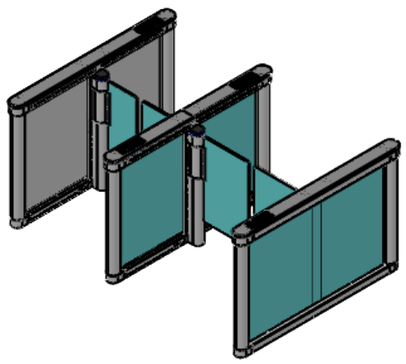
2 VÃOS GATE 9000 PNE