intelbras

Manual do usuário

FS 3010 V

intelbras

FS 3010 V
Fechadura solenóide

Parabéns, você acaba de adquirir um produto com a qualidade e segurança Intelbras.

A fechadura solenóide FS 3010 V, é para portas de vidro com batente em vidro. Produzida em alumínio de alta resistência e aço inox escovado, pode ser instalada em portas com abertura para dentro ou fora, direita ou à esquerda do ambiente, possibilidade de instalar em portas padrão de mercado com furação ou recorte.

Para download desse guia em espanhol, acesse o QR code abaixo e selecione a aba *Arquivos para download*.

Para descargar esta guía en español, acceda al código QR a continuación y seleccione la pestaña *Archivos para descargar.*

Cuidados e segurança

- » LGPD - Lei Geral de Proteção de Dados Pessoais: a Intelbras não acessa, transfere, capta, nem realiza qualquer outro tipo de tratamento de dados pessoais a partir deste produto.
- » A fechadura não deve ser instalada para o lado de fora das portas.
- » Instale a fechadura somente em locais cobertos e protegido de água.
- » Sempre instale a fechadura o mais próximo possível do seu batente.
- » Espaço máximo recomendado entre a fechadura e batente é de 5 mm.
- » Na falta de energia elétrica a fechadura destrava, instale sempre com fonte carregadora e bateria.
- » Não utilizar a saída exclusiva para fechaduras elétricas / eletromecânicas dos porteiros e vide-oporteiros, caso ela não seja de contato seco (relé).
- » Não instale em porta deslizante.
- » O cabeamento do botão e da alimentação da fechadura deve passar pela parte inferior da bobina solenóide.
- » Recomendado o uso de mola hidráulica para fechamento automático da porta.

Atenção: não utilize graxas, óleos ou outros lubrificantes no pino ou em qualquer outra parte da fechadura.

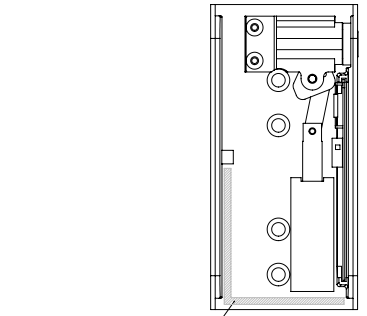

Atenção: para a posição correta da peça plástica abaixo.

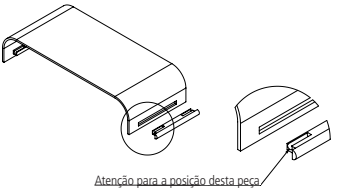

Limpeza preventiva

Para garantir o correto funcionamento da fechadura, sugerimos que a cada 6 meses seja executada a limpeza dos componentes de seu sistema de acionamento.

Siga abaixo o passo a passo para a execução da tarefa:

1. Abra a fechadura;
2. Remova os parafusos de fixação da tampa do pino;
3. Remova a tampa do pino;
4. Remova o pino;
5. Remova a bucha do pino;
6. Execute a limpeza do pino e da bucha com um pano limpo e álcool;
7. Execute a limpeza tampa e do canal de movimentação (regiões indicadas na imagem abaixo) utilizando um pano limpo e álcool;
8. Monte a bucha novamente na base da fechadura;
9. Monte o pino no canal de movimentação da fechadura;
10. Posicione a tampa do pino na base da fechadura e fixe o conjunto novamente.

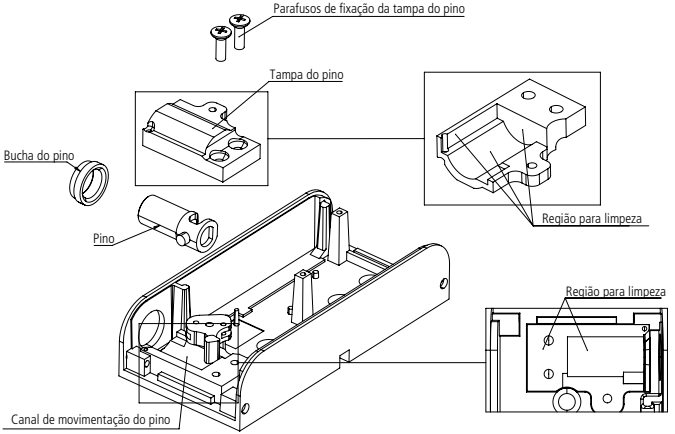

Índice

1. Especificações técnicas 6

2. Produto 6

3. Instalação 8

4. Conexões 14

5. Dúvidas frequentes 16

Termo de garantia 17

1. Especificações técnicas

Modelo	**Fechadura Solenoide FS 3010 V**
Aplicação	Portas de vidro com recorte ou furação
Modo de funcionamento	Fail safe
Temporizador	0s, 3s e 6s
Alimentação	12 Vdc
Corrente de pico	1 A
Corrente Stand By	110 mA
Consumo (consumo pico)	1,32 W (12 W)
Força de cisalhamento	1.200 Kgf
Dimensão da embalagem (L × A × P)	225 × 75 × 205 mm
Peso	1,40 Kg
Espessura do vidro	Recorte de 10 a 12 mm Furação de 8 a 12 mm

2. Produto

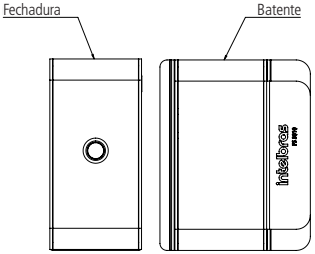

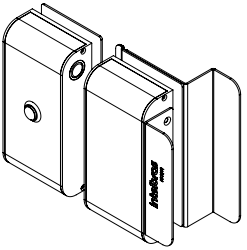

Itens que acompanham:

- 1 × Fechadura FS 3010 V.
- 1 × Batente.
- 1 × Puxador externo.
- 1 × Espelho externo da fechadura.
- 1 × Espelho do batente.
- 2 × Suportes para portas com recorte.
- 4 × Contra parafusos.
- 1 × Espuma de aderência para o batente.
- 4 × Parafuso Phillips M4 × 12 mm.
- 4 × Parafuso Phillips M4 × 16 mm.

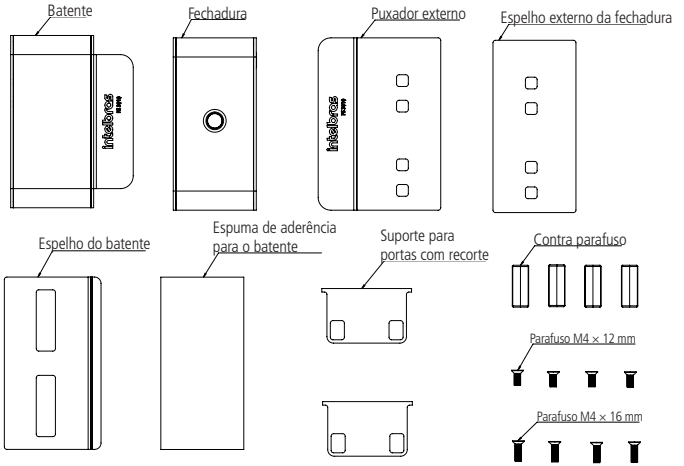

3. Instalação

A Fechadura solenóide FS 3010 V foi desenvolvida para funcionamento com a maioria dos porteiros eletrônicos ou fonte com saída 12 Vdc / 1 A.

Obs.: *nunca ligue direto na rede elétrica (110/220 V).*

Portas com recorte ou furação

A fechadura FS 3010 V pode ser instalada tanto em portas com recorte ou furação.

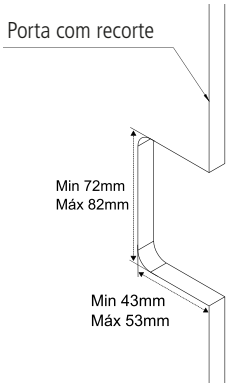

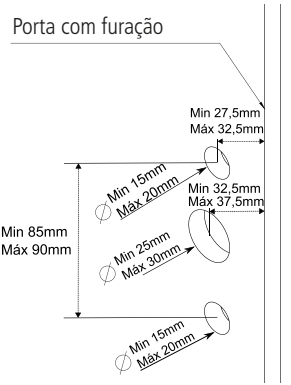

Instalação do batente na porta com recorte

Porta com abertura para *fora do ambiente*, atenção para instalação do espelho do batente.

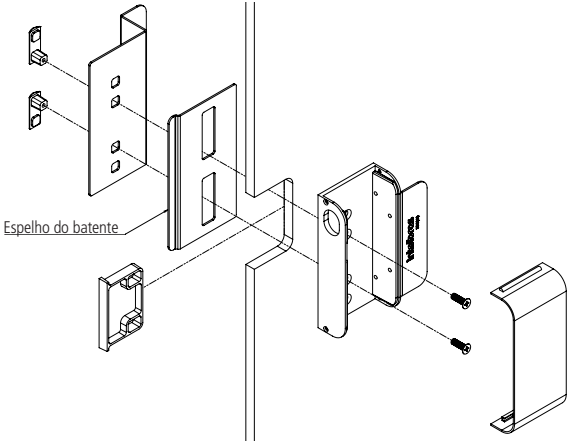

Porta com abertura para *dentro do ambiente*, nesta aplicação, não utilizar o espelho do batente na porta, o mesmo deve ser fixado em conjunto com a fechadura.

Obs.: *a espuma de aderência deve ser colada no puxador da fechadura e não no vidro.*

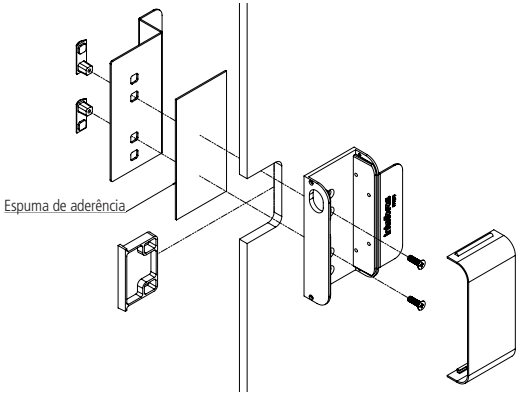

Instalação da fechadura no vidro fixo com recorte

Porta com abertura para *fora do ambiente*.

Obs.: *a espuma de aderência deve ser colada no puxador da fechadura e não no vidro.*

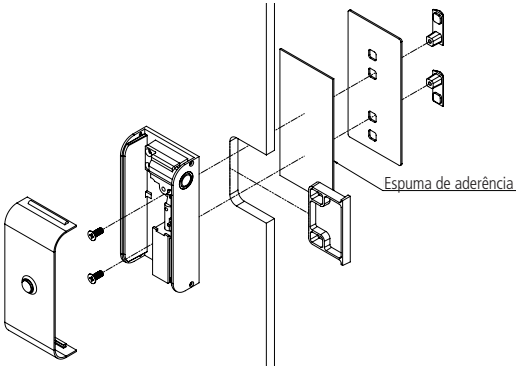

Porta com abertura para *dentro do ambiente*.

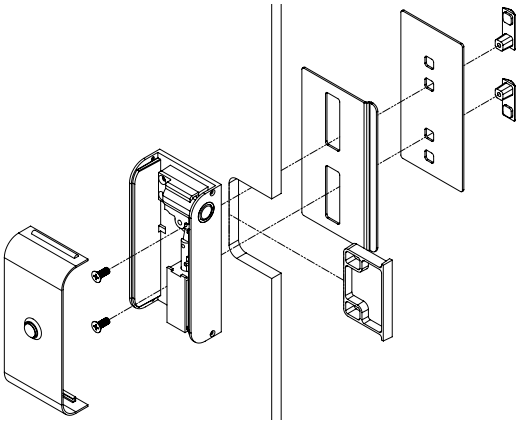

Instalação do batente na porta com furação

Porta com abertura para *fora do ambiente,* atenção para instalação do espelho do batente.

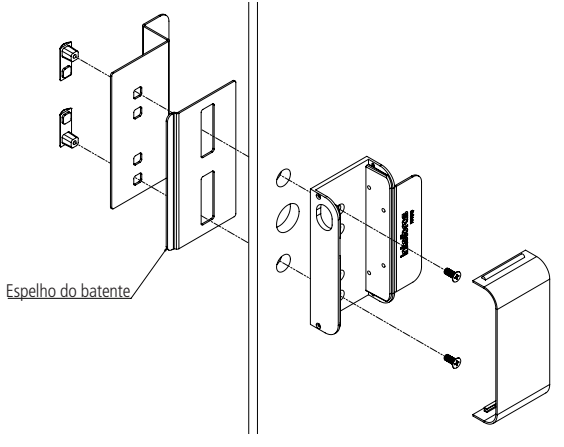

Porta com abertura para *dentro do ambiente*, nesta aplicação, não utilizar o espelho do batente na porta, o mesmo deve ser fixado em conjunto com a fechadura.

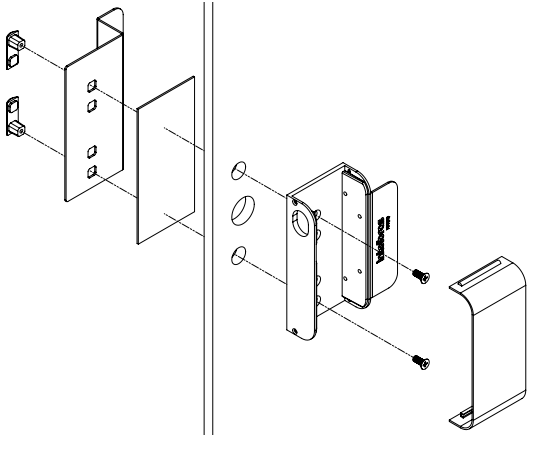

Instalação da fechadura no vidro fixo com furação

Porta com abertura para *fora do ambiente*.

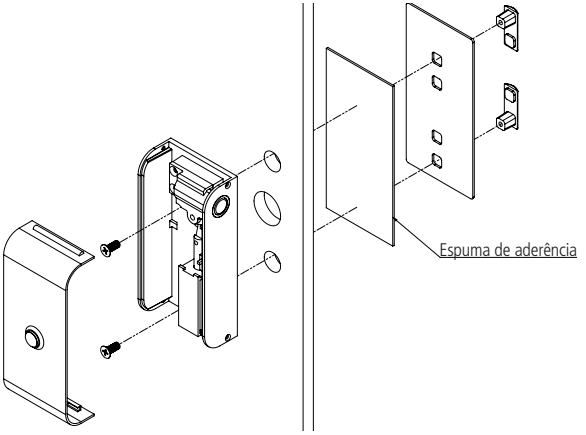

Porta com abertura para *dentro do ambiente*.

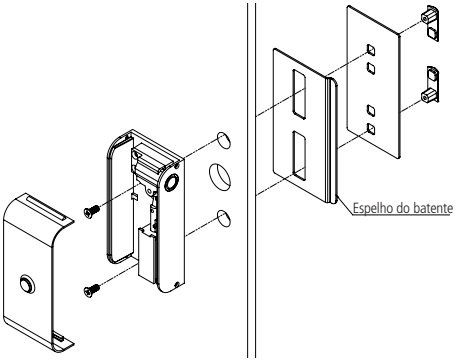

4. Conexões

A fechadura solenóide FS 3010 V foi desenvolvida para funcionamento com a maioria dos porteiros eletrônicos ou fonte com saída 12 V / 1 A, e com controladores de acesso que trabalham com 12 V com saída contato seco temporizada.

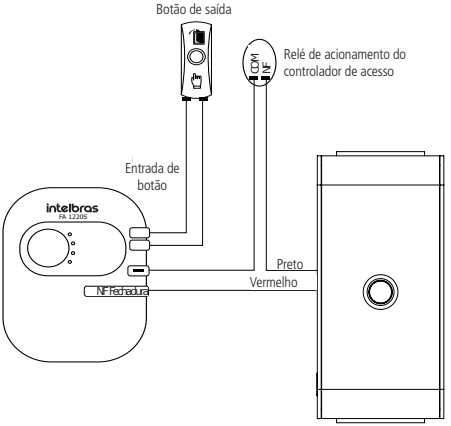

Esquema de ligação usando a fonte FA 1220S

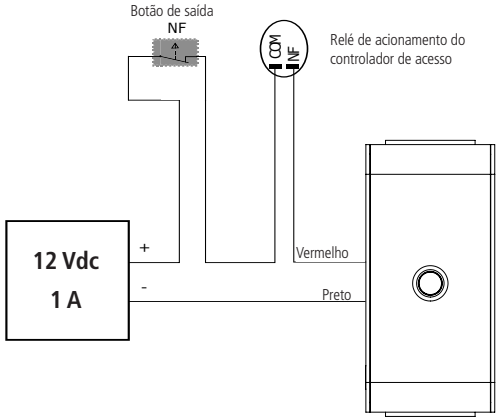

Esquema de ligação usando fonte do mercado

Ajuste de temporização

É possível ajustar o tempo de trava entre 0 (bloqueio automático), 3 ou 6 segundos, basta mover a chave de seleção para a posição desejada.

Obs.: *para portas com mola não é recomendado a utilização da temporização em 0 segundos.*

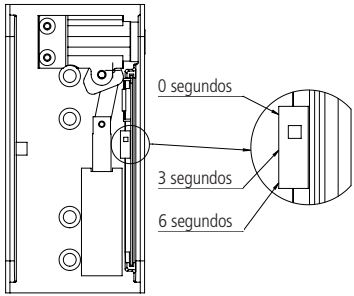

Tabela de bitola de fios

Distância em metros	Bitola do fio em mm²
0 – 50	1,0
0 - 100	2,5

Obs.: *tabela válida para fios de cobre de boa qualidade.*

5. Dúvidas frequentes

Problema	Solução
Fechadura não trava	Certifique-se que o batente está corretamente alinhado e se a alimentação está correta (12 V - 1 A), confira o esquema elétrico no item *4. Conexões.* Verifique se a porta esta corretamente alinhada, quando a porta esta fechada. Caso a porta possua mola hidráulica, verifique se a mesma esta corretamente ajustada.
Fechadura com acionamento intermitente	Certifique-se se a distancia máxima entre batente e fechadura é de 5 mm. Verifique se a porta esta corretamente alinhada, quando a porta esta fechada. Caso a porta possua mola hidráulica, verifique se a mesma esta corretamente ajustada.
Fechadura não destrava	Certifique-se se a fechadura está devidamente conectada ao botão. Certifique-se se o cabeamento da fechadura está passando pelo lado correto conforme mencionado em *Cuidados e segurança.* Verifique se a porta não esta desalinhada, foçando o pino da fechadura.

Termo de garantia

Fica expresso que esta garantia contratual é conferida mediante as seguintes condições:

Nome do cliente:

Assinatura do cliente:

Nº da nota fiscal:

Data da compra:

Modelo: Nº de série:

Revendedor:

1. Todas as partes, peças e componentes do produto são garantidos contra eventuais vícios de fabricação, que porventura venham a apresentar, pelo prazo de 1 (um) ano – sendo 3 (três) meses de garantia legal e 9 (nove) meses de garantia contratual –, contado a partir da data da compra do produto pelo Senhor Consumidor, conforme consta na nota fiscal de compra do produto, que é parte integrante deste Termo em todo o território nacional. Esta garantia contratual compreende a troca expressa de produtos que apresentarem vício de fabricação. Caso não seja constatado vício de fabricação, e sim vício(s) proveniente(s) de uso inadequado, o Senhor Consumidor arcará com essas despesas.
2. A instalação do produto deve ser feita de acordo com o Manual do Produto e/ou Guia de Instalação. Caso seu produto necessite a instalação e configuração por um técnico capacitado, procure um profissional idôneo e especializado, sendo que os custos desses serviços não estão inclusos no valor do produto.
3. Constatado o vício, o Senhor Consumidor deverá imediatamente comunicar-se com o Serviço Autorizado mais próximo que conste na relação oferecida pelo fabricante – somente estes estão autorizados a examinar e sanar o defeito durante o prazo de garantia aqui previsto. Se isso não for respeitado, esta garantia perderá sua validade, pois estará caracterizada a violação do produto.
4. Na eventualidade de o Senhor Consumidor solicitar atendimento domiciliar, deverá encaminhar-se ao Serviço Autorizado mais próximo para consulta da taxa de visita técnica. Caso seja constatada a necessidade da retirada do produto, as despesas decorrentes, como as de transporte e segurança de ida e volta do produto, ficam sob a responsabilidade do Senhor Consumidor.

5. A garantia perderá totalmente sua validade na ocorrência de quaisquer das hipóteses a seguir: a) se o vício não for de fabricação, mas sim causado pelo Senhor Consumidor ou por terceiros estranhos ao fabricante; b) se os danos ao produto forem oriundos de acidentes, sinistros, agentes da natureza (raios, inundações, desabamentos, etc.), umidade, tensão na rede elétrica (sobretensão provocada por acidentes ou flutuações excessivas na rede), instalação/uso em desacordo com o manual do usuário ou decorrentes do desgaste natural das partes, peças e componentes; c) se o produto tiver sofrido influência de natureza química, eletromagnética, elétrica ou animal (insetos, etc.); d) se o número de série do produto tiver sido adulterado ou rasurado; e) se o aparelho tiver sido violado.
6. Esta garantia não cobre perda de dados, portanto, recomenda-se, se for o caso do produto, que o Consumidor faça uma cópia de segurança regularmente dos dados que constam no produto.
7. A Intelbras não se responsabiliza pela instalação deste produto, e também por eventuais tentativas de fraudes e/ou sabotagens em seus produtos. Mantenha as atualizações do software e aplicativos utilizados em dia, se for o caso, assim como as proteções de rede necessárias para proteção contra invasões (hackers). O equipamento é garantido contra vícios dentro das suas condições normais de uso, sendo importante que se tenha ciência de que, por ser um equipamento eletrônico, não está livre de fraudes e burlas que possam interferir no seu correto funcionamento.
8. Após sua vida útil, o produto deve ser entregue a uma assistência técnica autorizada da Intelbras ou realizar diretamente a destinação final ambientalmente adequada evitando impactos ambientais e a saúde. Caso prefira, a pilha/bateria assim como demais eletrônicos da marca Intelbras sem uso, pode ser descartado em qualquer ponto de coleta da Green Eletron (gestora de resíduos eletroeletrônicos a qual somos associados). Em caso de dúvida sobre o processo de logística reversa, entre em contato conosco pelos telefones (48) 2106-0006 ou 0800 704 2767 (de segunda a sexta-feira das 08 ás 20h e aos sábados das 08 ás 18h) ou através do e-mail suporte@intelbras.com.br.

Sendo estas as condições deste Termo de Garantia complementar, a Intelbras S/A se reserva o direito de alterar as características gerais, técnicas e estéticas de seus produtos sem aviso prévio.

Todas as imagens deste manual são ilustrativas.

intelbras

fale com a gente

Suporte a clientes: (48) 2106 0006
Fórum: forum.intelbras.com.br
Suporte via chat: chat.intelbras.com.br
Suporte via e-mail: suporte@intelbras.com.br
SAC: 0800 7042767
Onde comprar? Quem instala?: 0800 7245115

Importado no Brasil por: Intelbras S/A – Indústria de Telecomunicação Eletrônica Brasileira
Rodovia SC 281, km 4,5 – Sertão do Maruim – São José/SC – 88122-001 02.23
CNPJ 82.901.000/0014-41 – www.intelbras.com.br Origem: China