Fechadura digital
IFR 7001 / IFR 7001+

Todas as medidas estão em milímetros.

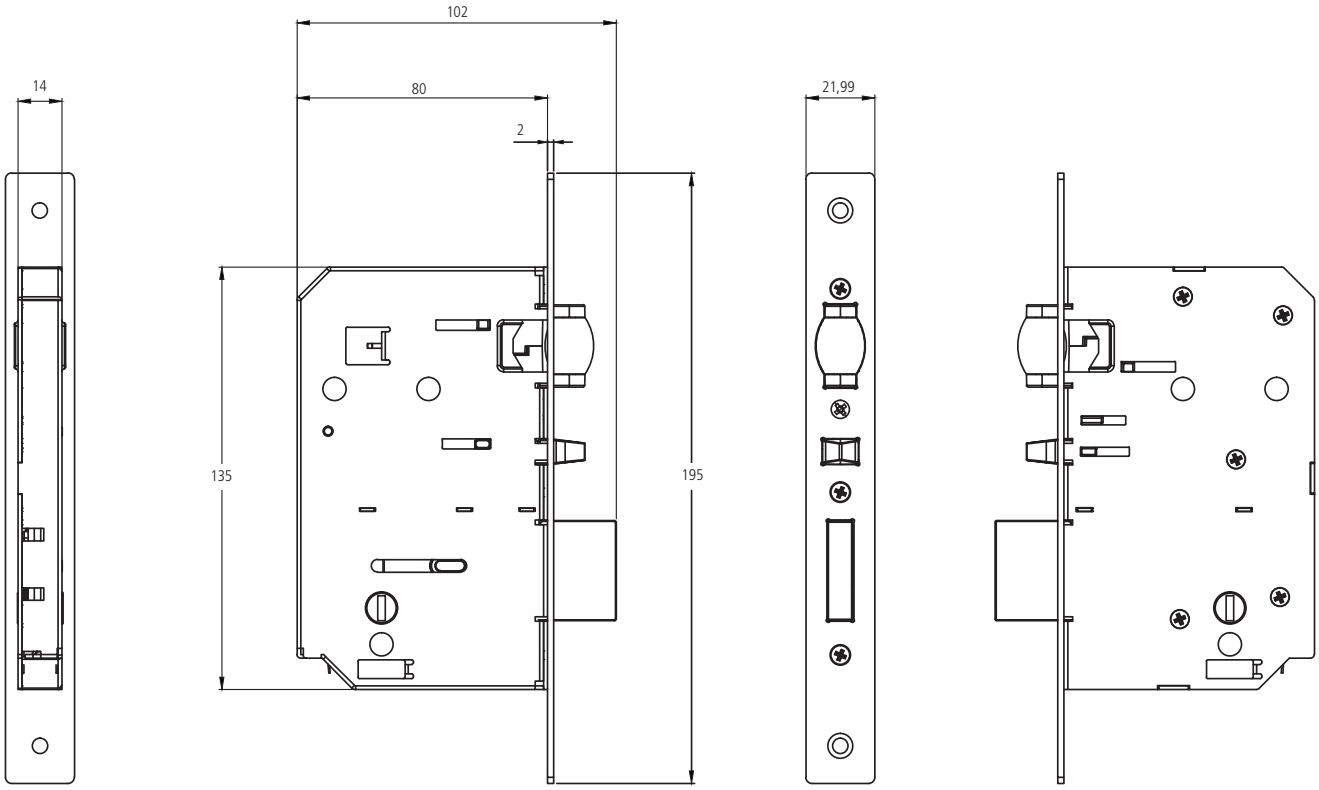

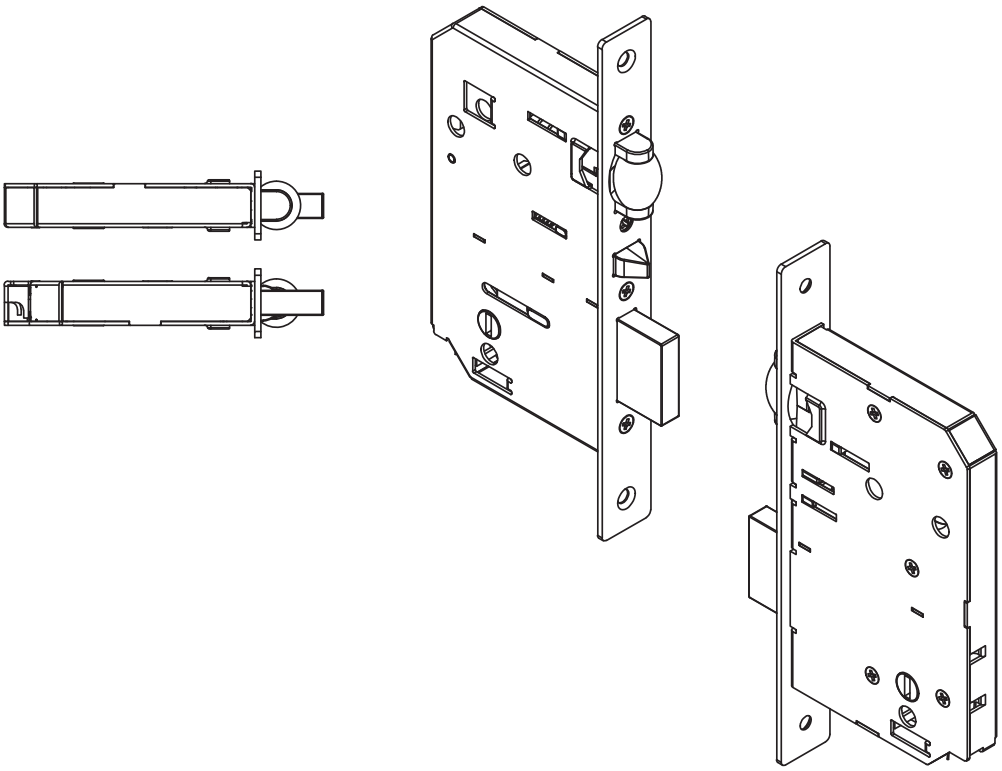

Fechadura digital
IFR 7001 / IFR 7001+

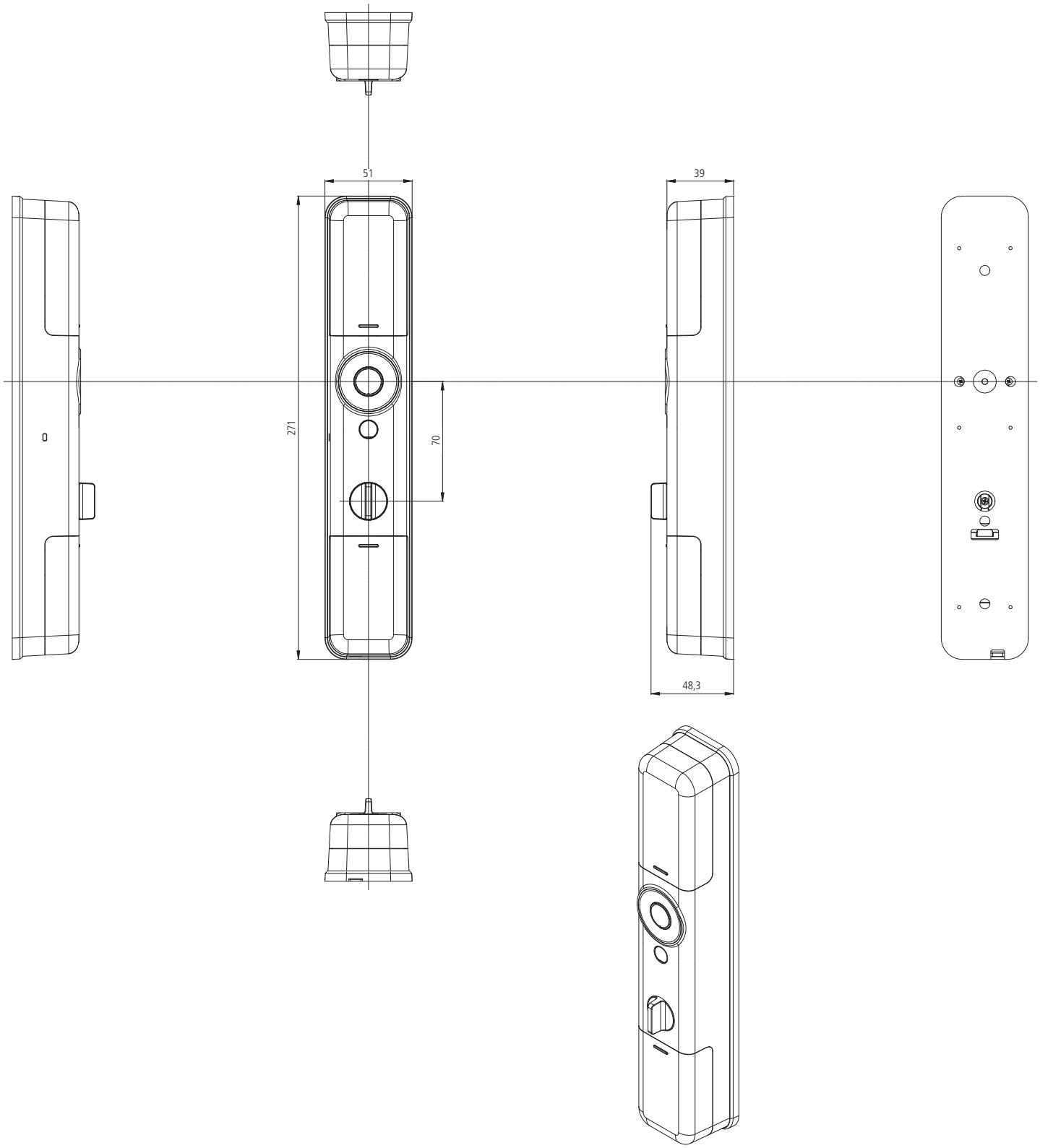

intelbras

Fechadura digital
IFR 7001 / IFR 7001+

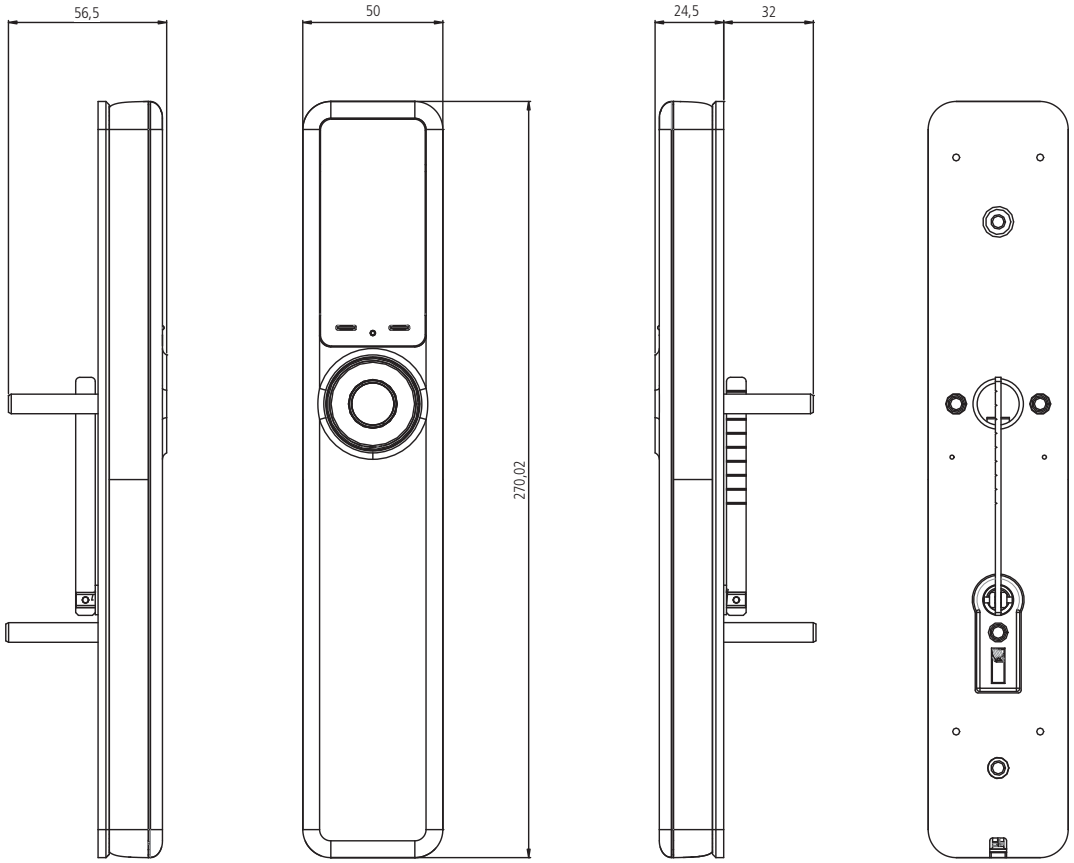

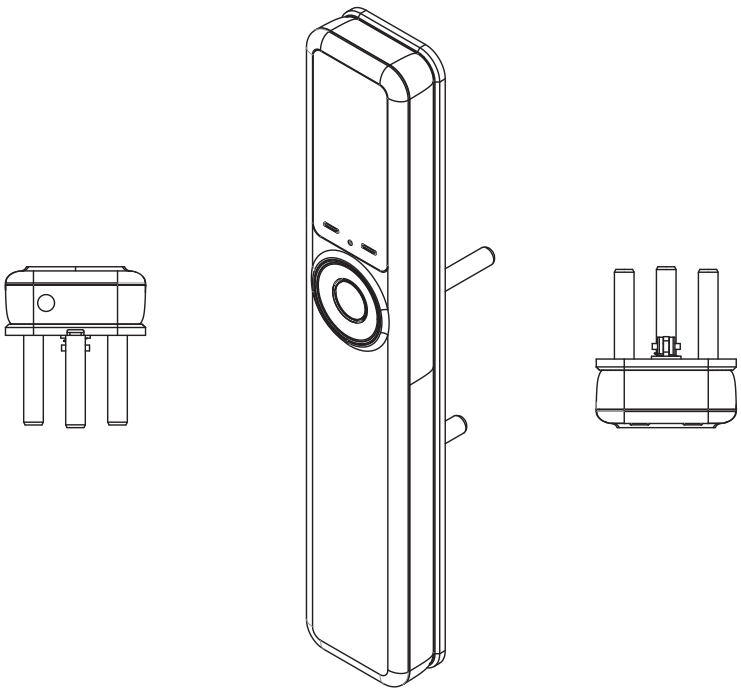

Imagens ilustrativas

Suporte a clientes: (48) 2106 0006
Fórum: forum.intelbras.com.br
Suporte via chat e e-mail: intelbras.com.br/suporte-tecnico
SAC: 0800 7042767
Onde comprar? Quem instala?: 0800 7245115
01.22

intelbras